BJ440（M12,M16） V形块

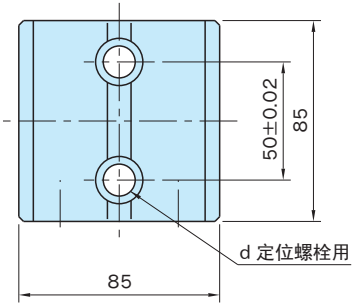

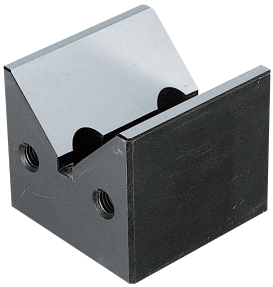

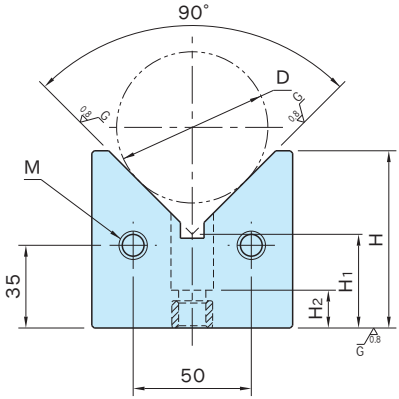

本体
S45C 淬火回火 四氧化三铁膜 精密研磨 HRC45～55

型　　号	D min.	D max.	H	H_1	d（F7）	H_2	M	质量（kg）	适用定位螺栓
BJ440-12063	15	80	63	34.72	12	22	M12×1.75深30	2.9	BJ700-12055
BJ440-12075		100	75	39.65				3.3	
BJ440-16063	35	80	63	34.72	16	25	M16×2　深35	2.9	BJ700-16065
BJ440-16075	15	100	75	39.65				3.3	

相关产品页

BJ700 定位螺栓（参照P. **614**）